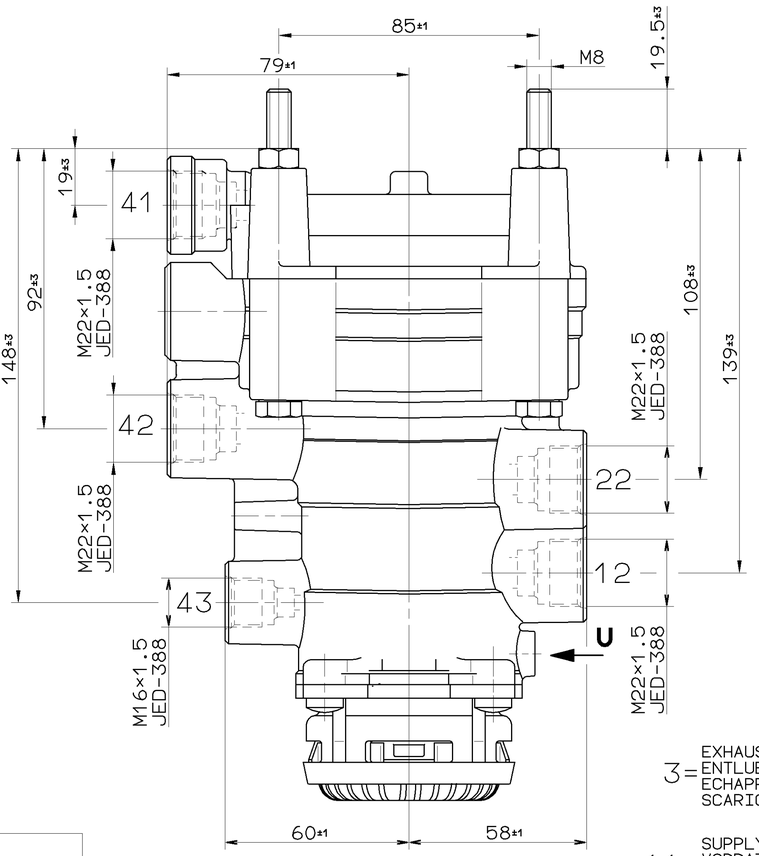

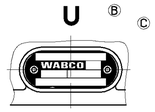

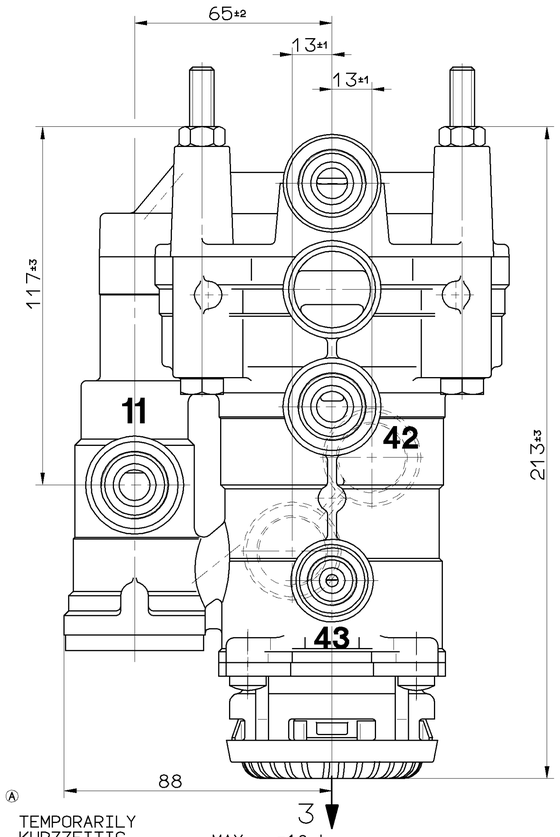

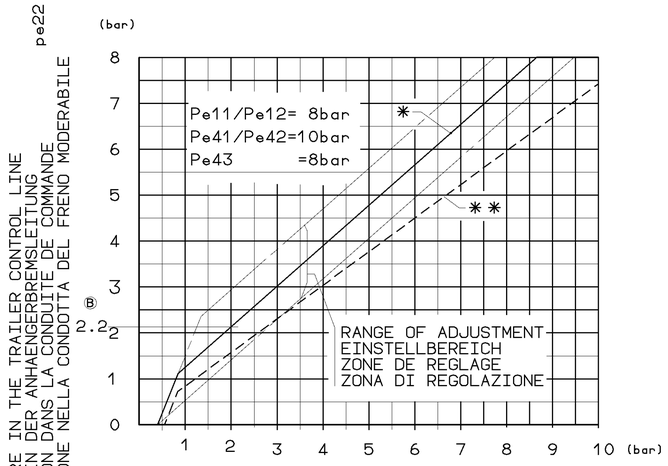

PRESSURE IN THE TRAILER CONTROL LINE
DRUCK IN DER ANHAENGERBREMSLEITUNG
PRESSION DANS LA CONDUITE DE COMMANDE
PRESSIONE NELLA CONDOTTA DEL FRENO MODERABILE

PRESSURE IN THE SERVICE BRAKE LINE pe41,pe42
DRUCK IN DER BETRIEBSBREMSLEITUNG
PRESSION DANS LA CONDUITE DE FREIN DE SERVICE
PRESSIONE NELLA CONDOTTA DEL FRENO DI SERVICIO

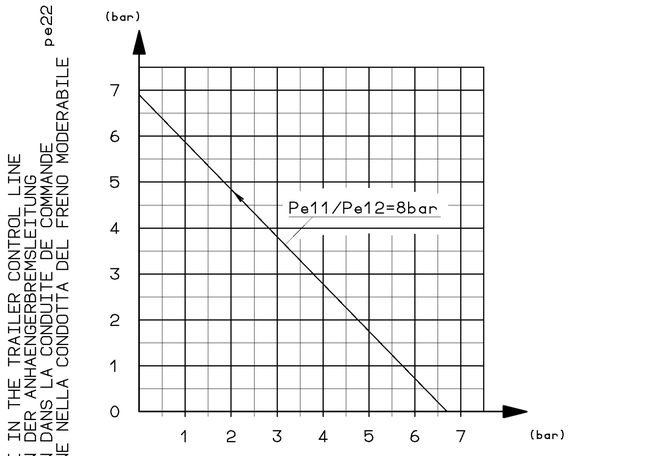

PRESSURE IN THE TRAILER CONTROL LINE
DRUCK IN DER ANHAENGERBREMSLEITUNG
PRESSION DANS LA CONDUITE DE COMMANDE
PRESSIONE NELLA CONDOTTA DEL FRENO MODERABILE

PRESSURE IN THE SPRING BRAKE CYLINDER pe43
DRUCK IM FEDERSPEICHERZYLINDER
PRESSION DANS LE CYLINDRE DE FREIN A RESSORT
PRESSIONE NEL CILINDRO DEL FRENO A MOLLA

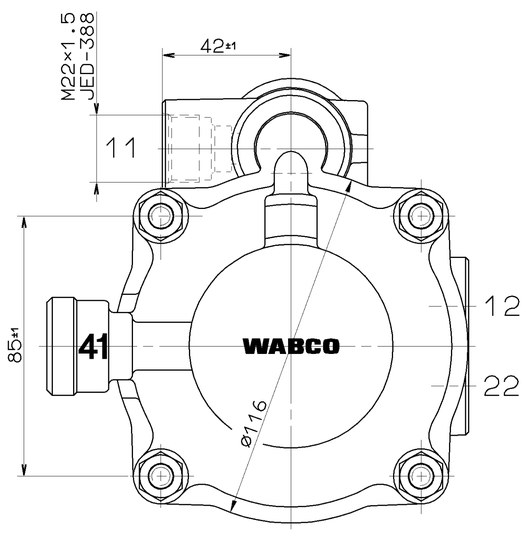

3 = EXHAUST
ENTLUEFTUNG
ECHAPPEMENT
SCARICO

11 = SUPPLY LINE INLET
VORRATSLEITUNG ZUFLUSS
CONDUITE D'ALIMENTATION ENTREE
CONDOTTA DI ALIMENTAZIONE ENTRATA
MAX.pe=8 bar
TEMPORARILY
KURZZEITIG
DE COURTE DUREE
BREVE TEMPO SOLO
MAX.pe=10 bar

12 = SUPPLY LINE
VORRATSLEITUNG (pe 12)
CONDUITE D'ALIMENTATION
CONDOTTA DI ALIMENTAZIONE

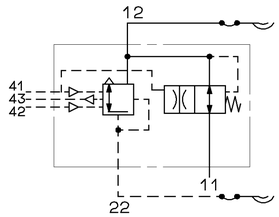

22 = BRAKING LINIE TO THE TRAILER
BREMSLEITUNG ZUM ANHAENGER
CONDUITE DE FREINAGE A LA REMORQUE (pe 22)
CONDOTTA DI FRENATURA AL RIMORCHIO

41 = SERVICE BRAKING SYSTEM (CIRCUIT 1)
BETRIEBSBREMSANLAGE (KREIS 1)
DISPOSITIF DE FREINAGE DE SERVICE (CIRCUIT 1)
DISPOSITIVO DI FRENATURA DI SERVIZIO (CIRCUITO 1)
MAX.pe=10 bar
TEMPORARILY
KURZZEITIG
DE COURTE DUREE
BREVE TEMPO SOLO
MAX.pe=12 bar

42 = SERVICE BRAKING SYSTEM (CIRCUIT 2)
BETRIEBSBREMSANLAGE (KREIS 2)
DISPOSITIF DE FREINAGE DE SERVICE (CIRCUIT 2)
DISPOSITIVO DI FRENATURA DI SERVIZIO (CIRCUITO 2)
MAX.pe=10 bar
TEMPORARILY
KURZZEITIG
DE COURTE DUREE
BREVE TEMPO SOLO
MAX.pe=12 bar

43 = SPRING BRAKE CYLINDER
FEDERSPEICHERZYLINDER (pe 43)
CYLINDRE A'RESSORT
CILINDRO A MOLLA
WORKING PRESSURE:
BETRIEBSDRUCK:
PRESSION DE SERVICE:
PRESSIONE DI SERVIZIO:
MAX.pe=8 bar
TEMPORARILY
KURZZEITIG
DE COURTE DUREE
BREVE TEMPO SOLO
MAX.pe=10 bar

* CHARACTERISTIC: BRAKING SYSTEM OK OR FAILURE OF CIRCUIT 2
KENNLINIE: INTAKTE BREMSANLAGE BZW AUSFALL VON KREIS 2
COURBE DISPOSITIF DE FREINAGE INTACT OU DEFAILLANCE DE CIRCUIT 2
CARACTERISTIQUE:
CURVA DISPOSITIVO DI FRENATURA INTATTO O DIFETTO DEL CIRCUITO 2
CARATTERISTICA:
MAX.pe11=8 bar

** CHARACTERISTIC: FAILURE OF CIRCUIT 1
KENNLINIE: AUSFALL VON KREIS 1
COURBE
CARACTERISTIQUE: DEFAILLANCE DU CIRCUIT 1
CURVA
CARATTERISTICA: DIFETTO DEL CIRCUITO 1
MAX.pe11=8 bar

INSTALLATION POSITION: EXHAUST SHOWN AT BASE (AXIS CENTRE OF THE DEVICE DEVIATES MAX 90° FROM VERTICAL)
EINBAULAGE: ENTLUEFTUNG NACH UNTEN (MITTELACHSE DES GERAETES MAX 90 ° VON DER SENKRECHTEN ABWEICHEND)
POSITION D'INSTALLATION: ECHAPPEMENT VERS LE BAS (ECART DE L'AXE MEDIAN DE L'APPAREIL PAR RAPPORT A LA VERTICALE: 90° MAX.)
POSIZIONE DI MONTAGGIO: SCARICO VERSO IL BASSO (DEVIAZIONE ASSE APPARECCHIO RISPETTO ALLA VERTICALE:MAX.90°)

THERMAL RANGE OF APPLICATION:
THERMISCHER ANWENDUNGSBEREICH: -40°C...+80°C
APPLICATION THERMIQUE:
CAMPO DI APPLICAZIONE THERMICA:

MEDIUM: AIR
MEDIUM: LUFT
FLUIDE: AIR
FLUIDO: ARIA

GENERAL SPECIFICATION: JED-334						
FURTHER TECHNICAL DATA:						
DOC. CODE:		SHEET:	TO			
GENERAL TOLERANCES						
CLASS 1)	RANGE OF NOMINAL DIMENSIONS (± mm) ≤50	>50 ≤180	>180 ≤400	>400		
FINE	0,5	1,0	1,5	2,0		
MEDIUM X	1,0	2,0	3,0	4,0	± 3°	
COARSE	2,0	3,5	5,0	6,5		
TAPPED HOLES ACC. ISO 4039 / JED-152						
1) TOLERANCE CLASS APPLIED CROSSMARKED						

DCN-NO.	REV.	DATE
069408	1xC	98-12-01
057236	2xB	95-10-27
054739	6xA	94-08-25

CADAM-DRAWING COPYRIGHT

DATE	SIGNATURE
DRAWN: 92-12-15	MEINKING
CHECKED: 92-12-15	RISTIC
STANDARDIZATION: 92-12-15	PANTZER

WABCO

TRAILER CONTROL VALVE
ANHAENGER STEUERVENTIL
VALVE DE COMMANDE DE REM.
VALVOLA DI COMANDO FR.RI.

MASS	SCALE	PRODUCT IDENTIFICATION NO.	DOC. CODE	SHEET
2.8 KG	1:1	973 009 300 0	605	1/1
SIZE A 1	T.R.I. 140		SHAPE CODE	REPLACEMENT FOR

100mm

EXPERT CODE 7 3 9

PRODUCT TYPE 0 0 X

TOUTE COMMUNICATION OU REPRODUCTION DE CE DOCUMENT, TOUTE EXPLOITATION OU COMMUNICATION DE SON CONTENU A DES FINS NON AUTORISEES SONT INTERDITES. TOUTE VIOLATION EST ILLICITE. TOUS DROITS DE PROPRIETE INTELLECTUELLE RESERVES. NOTAMMENT EN MATIERE DE BREVET ET DE MODELE NOTEZ EN OUTRE QUE SEULS LES TERMES EXPRESSEMENT CONTRACTUELS DE LA LICENCE WABCO SONT APPLICABLES. AUCUNE DES DISPOSITIONS CI-DESSUS NE PEUT ETRE MODIFIEE PAR VOTRE ACCEPTATION DU PRESENT DOCUMENT.

NON E' PERMESSO DIVULGARE A TERZI O RIPRODURRE QUESTO DOCUMENTO, NE UTILIZZARE IL CONTENUTO A RISULTATI NON AUTORIZZATI. LA VIOLAZIONE COMPORTA L'OBBLIGO DI RISARCIMENTO DEI DANNI. TUTTI I DIRITTI DI PROPRIETA' INTELLETTUALE SONO RISERVATI, IN PARTICOLARE DI BREVETTO O MODELLO. SI NOTI CHE SOLO I TERMINI CONTRATTUALI ESPRESSI DELLA LICENZA WABCO SONO APPLICABILI. NESSUNA DISPOSIZIONE DI CUI SOPRA PUO' ESSERE MODIFICATA DALL'ACCETTAZIONE DEL PRESENTE DOCUMENTO.

NI LE PERMISSO COMMUNIQUER A TIERS O REPRODUIRE CE DOCUMENT, EN UTILISER LE CONTENU A DES FINS NON AUTORISEES OU EN DIVULGUER DES PARTIES. TOUTE INFRACTION EST ILLICITE. TOUS DROITS DE PROPRIETE INTELLECTUELLE SONT RESERVES, EN PARTICULIER DE BREVET OU DE MODELE. EN OUTRE, SEULS LES TERMES CONTRACTUELS EXPRESSES DE LA LICENCE WABCO SONT APPLICABLES. AUCUNE DISPOSITION CI-DESSUS NE PEUT ETRE MODIFIEE PAR VOTRE ACCEPTATION DU PRESENT DOCUMENT.

THIS DOCUMENT IS THE SUBJECT OF COPYRIGHT, DESIGN OR PATENT OR REGISTRATION OF A UTILITY MODEL OR DESIGN. THIS DOCUMENT MAY NOT BE COPIED OR DISCLOSED TO THIRD PARTIES OR THE CONTENTS THEREOF MAY NOT BE USED FOR UNAUTHORISED PURPOSES. VIOLATION MAY GIVE RISE TO DAMAGES. ALL RIGHTS RESERVED, IN PARTICULAR THOSE OF PATENT OR GRANT OF A UTILITY MODEL OR DESIGN. YOU ARE FURTHER NOTIFIED THAT ONLY THE EXPRESS CONTRACTUAL TERMS OF THE WABCO LICENCE APPLY. NOTHING IN THE ABOVE MAY BE MODIFIED BY YOUR ACCEPTANCE OF THIS DOCUMENT.