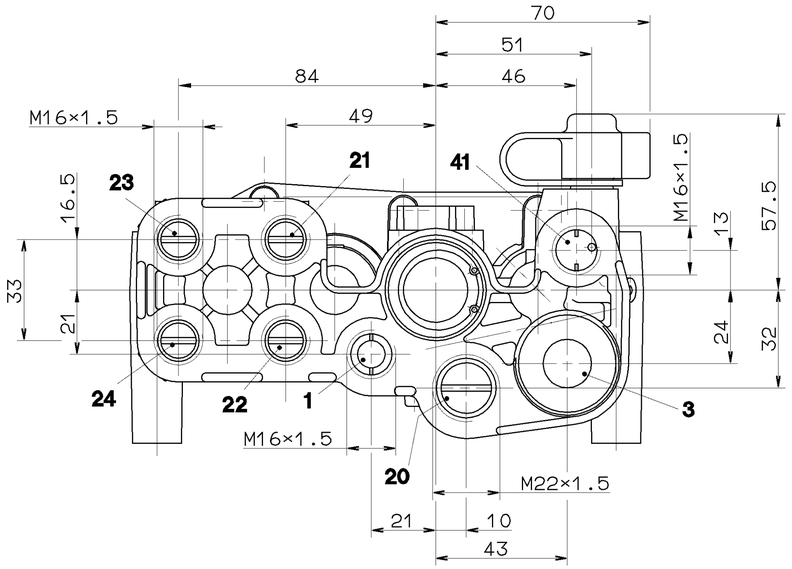

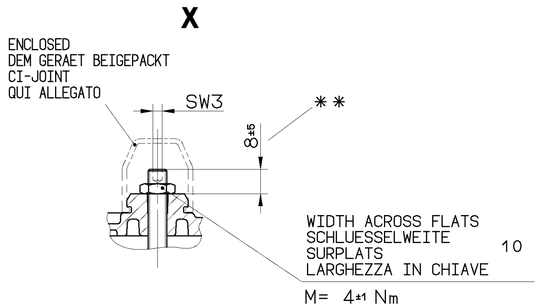

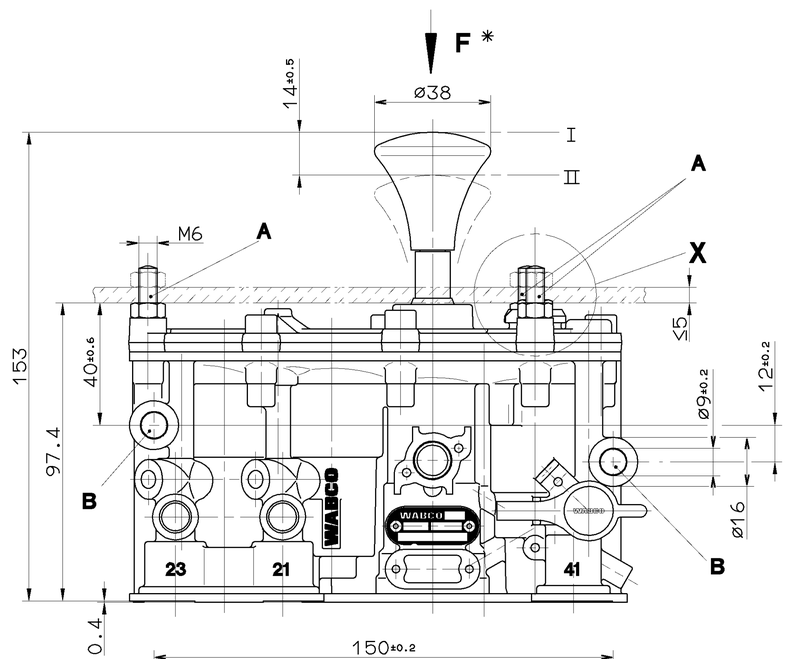

1	SUPPLY ENERGIEZUFLUSS VOM VORRAT ALIMENTATION ALIMENTAZIONE
20	DELIVERY TO LIFT BELLOW ARBEITSLEITUNG ZUM LIFTBALG UTILISATION A COUSSIN DE LEVAGE MANDATA PER SOFFIETTO SOLEVATORE
21 , 23	DELIVERY FROM AIR SUSPENSION BELLOW ARBEITSLEITUNG VOM LUFTFEDERBALG UTILISATION DU COUSSIN DE SUSPENSION PNEUMATIQUE MANDATA DA SOFFIETTO A SOSPENSIONE PNEUMATICA
22, 24	DELIVERY TO AIR SUSPENSION BELLOW (LIFT AXLE) ARBEITSLEITUNG ZUM LUFTFEDERBALG (LIFTACHSE) UTILISATION A COUSSIN DE SUSPENSION PNEUMATIQUE (ESSIEU LEFABLE) MANDATA PER SOFFIETTO A SOSPENSIONE PNEUMATICA (ASSE SOLEVATORE)
3	EXHAUST ANSCHLUSS ATMOSPHAERE ECHAPPEMENT SCARICO
41	DAMPING VOLUME CONTROL PORT STEUERANSCHLUSS ZUM DROSSEL-VOLUMEN ORIFICE DE COMMANDE DU VOLUME D'ETRANGLEMENT ORIFIZIO DI COMANDO DEL VOLUME DI STROZZAMENTO
42	TEST CONNECTION PRUEFANSCHLUSS (ISO 3583) RACCORD D'EPREUVE RACCORDO DI PROVA

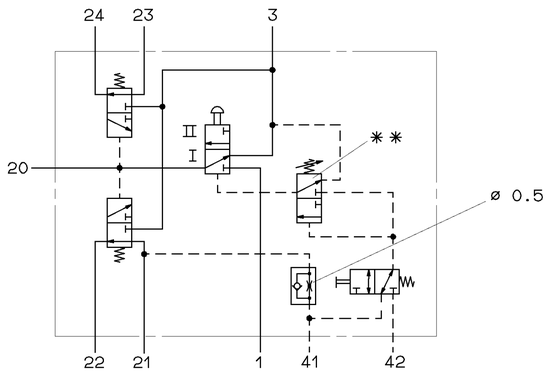

WORKING MEDIUM	:	AIR (CONTAINING WATER AND OIL)
ARBEITSMEDIUM	:	LUFT (WASSER- UND OELHALTIG)
FLUIDE D'UTILISATION	:	AIR (HUMIDE ET POUSSIEREUX)
FLUIDO DI ESERCIZIO	:	ARIA (ACQUA E OLIO INQUINATO)
WORKING ENVIRONMENT	:	AIR (CONTAINING WATER, DUST AND OIL)
UMGEBUNGSMEDIUM	:	LUFT (WASSER, STAUB- UND OELHALTIG)
FLUIDE AMBIANTE	:	AIR (HUMIDE, HUILEUX, POUSSIEREUX)
FLUIDO AMBIENTE	:	ARIA (ACQUA, POLVERE E OLIO INQUINATO)

THERMAL RANGE OF APPLICATION
UNDER NORMAL AMBIANT CONDITIONS :
THERMISCHER ANWENDUNGSBEREICH
UNTER NORMALEN UMGEBUNGSBEDINGUNGEN : -40° ...+80° C
PLAGE DE TEMPERATURE EN
UTILISATION CONTINUE DE :
CAMPO D'APPLICAZIONE TERMICA NELLE
NORMALI CONDIZIONI AMBIENTALI :

WORKING PRESSURE (SUPPLY) :
BETRIEBSDRUCK (VORRAT) : p_e = 5...13 bar
PRESSION D'UTILIZATION (ALIMENTATION) :
PRESSIONE DI ESERCIZIO (ALIMENTAZIONE) :

RANGE OF ADJUSTMENT OF THE SWITCHING PRESSURE :
** SCHALTDRUCK-EINSTELLBEREICH : 2 ....7 bar
GAMME DE REGLAGE DE LA PRESSION DE REGLAGE :
CAMPO DI REGOLAZIONE DELLA PRESSIONE DI REGULAZIONE :

ADJUSTED SWITCH PRESSURE :
EINGESTELLTER SCHALTDRUCK : 4 ±0.2 bar
PRESSION DE COUPURE REGLEE :
PRESSIONE D' INTERRUZIONE REGOLATA :

MIN. FLOW PASSAGE /NOMINAL DIAMETER
MIN. DURCHFLUSSOEFFNUNG /NENNWEITE
MIN. ORIFICE CALIBRE /DIAMETRE NOMINAL
MIN. PASSAGGIO LIBERO /DIAMETRO NOMINALE

PORT
ANSCHLUSS **1, 20, 21, 22, 23, 24** : 38 mm^2 (≈ø7mm)
ORIFICE
ORIFIZIO

PORT
ANSCHLUSS **3** : 78 mm^2 (≈ø10mm)
ORIFICE
ORIFIZIO

* OPERATING FORCE :
BETAETIGUNGSKRAFT :
EFFORT DE COMMANDE : F ≤ 120 N
FORZA DI COMMANDO :

PERMISSIBLE OVER LOAD AXIAL RADIAL
MAX. ZULAESSIGE UEBERLAST 400 N AXIAL, 100 N RADIAL
SURCHARGE ADMISE AXIAL RADIALE
SOVRACCARICO AMMESSO ASSIALE RADIALE

ADMISSIBLE INSTALLATION POSITION
ZULAESSIGE EINBAULAGE
POSITION D'INSTALLATION ADMISE
POSIZIONE DI MONTAGGIO AMMESSA

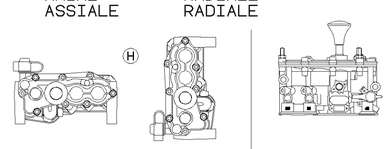

FASTENING BEFESTIGUNG FIXATION FISSAGGIO	OPTIONAL WAHLWEISE FACULTATIF FACOLTATIVA	**A , B**	ONLY NUR SEULEMENT SOLO	**A**

GENERAL SPECIFICATION:	JED-334	
FURTHER TECHNICAL DATA:		
DOC. CODE:	SHEET:	TO

GENERAL TOLERANCES

CLASS 1)	RANGE OF NOMINAL DIMENSIONS (± mm) ≤50	>50 ≤180	>180 ≤400	>400	∡
FINE	0,5	1,0	1,5	2,0	
MEDIUM	1,0	2,0	3,0	4,0	± 3°
COARSE	2,0	3,5	5,0	6,5	

TAPPED HOLES ACC. ISO 4039 / JED-152
1) TOLERANCE CLASS APPLIED CROSSMARKED

DCN-NO.	REV.	DATE
059754	1×H	97-01-23
059748	2×G	96-02-27
057100	5×F	95-10-13
051274	3×E	95-01-24
055609	5×D	94-07-01
053543	5×C	93-10-13
051234	1×B	93-05-26
051532	3×A	93-03-09

CADAM-DRAWING COPYRIGHT
DATE SIGNATURE
DRAWN: 93-01-21 NOETZELL
CHECKED: DIEKMEYER
STANDARDIZATION: PANTZER

WABCO

LIFT AXLE CONTROL VALVE
LIFTACHSSTEUERVENTIL
VALVE ESSIEU LEVABLE
VALVOLA ASSE SOLLEVATORE

MASS	SCALE	PRODUCT IDENTIFICATION NO.	DOC. CODE	SHEET
2.2 KG	1:1	463 084 000 0	605	1/1
SIZE A 1	T.R.I. 140		SHAPE CODE	REPLACEMENT FOR 884 008 040 0/90-04-18

100mm
EXPERT CODE 7 2 8
PRODUCT TYPE 0 0 X

TOUTE COMMUNICATION OU REPRODUCTION DE CE DOCUMENT, TOUTE EXPLOITATION OU COMMUNICATION DE SON CONTENU NE SONT PAS AUTORISÉES SAUF AUTORISATION ÉCRITE. TOUS DROITS DE PROPRIÉTÉ INDUSTRIELLE RÉSERVÉS.
NON È PERMESSO CONSEGNARE A TERZI O RIPRODURRE QUESTO DOCUMENTO, NE UTILIZZARE IL CONTENUTO O RENDERLO COMUNQUE PUBBLICO SENZA AUTORIZZAZIONE SCRITTA. TUTTI I DIRITTI DI PROPRIETÀ INTELLETTUALE SONO RISERVATI.
TOUT DUPLICATA OU REPRODUCTION DE CE DOCUMENT, TOUTE UTILISATION OU COMMUNICATION DE SON CONTENU NE SONT PAS AUTORISÉS SANS AUTORISATION ÉCRITE. TOUS DROITS DE PROPRIÉTÉ INDUSTRIELLE RÉSERVÉS.
ALS VERTRAULICH WIRD FÜR DIESE UNTERLAGE (EINSCHLIESSLICH VERVIELFÄLTIGUNG) BEANSPRUCHT, DAß SIE NUR VON DEN MIT DER BEARBEITUNG UND DEM BAU VON VORRICHTUNGEN VERTRAUTEN MITARBEITERN EINGESEHEN WERDEN KANN. ALLE RECHTE FÜR DEN FALL DER PATENTERTEILUNG OD. EINTRAGUNG GEBRAUCHSMUSTER-EINTRAGUNG VORBEHALTEN.